YAMAHA

VIBRAPHONE
YV2030MS

METALLOPHONE
YT2030MS

取扱説明書
Owner's Manual
Benutzerhandbuch
Mode d'emploi
Manual de instrucciones
Manual do Proprietário
Руководство пользователя
使用说明书
사용설명서

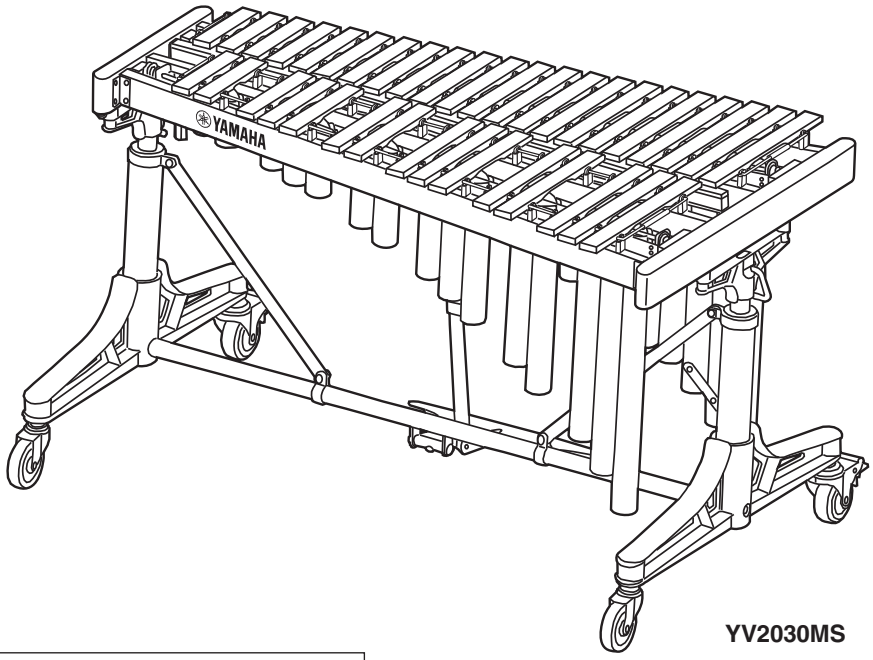

YV2030MS

『安全上のご注意』（2 ページ）を必ずお読みください。
Make sure to read the "PRECAUTIONS" on page 2.
Lesen Sie unbedingt die "VORSICHTSMASSNAHMEN" auf Seite 2.
Assurez-vous de lire "PRÉCAUTIONS D'USAGE" à la page 2.
Asegúrese de leer "PRECAUCIONES" en la página 2.
Certifique-se de ler "PRECAUÇÕES" na página 2.
Обязательно прочтите разделы «ПРАВИЛА ТЕХНИКИ БЕЗОПАСНОСТИ» на стр. 2.
务请阅读第2页"注意事项"。
2 페이지의 "안전 주의사항" 을 반드시 읽어 주십시오.

JA EN DE FR ES PT RU ZH KO

日本語 English Deutsch Français Español Português Русский 中文 한국어

PRECAUCIONES

LEER DETENIDAMENTE ANTES DE EMPEZAR

Guarde este manual en un lugar seguro y fácilmente accesible para futuras consultas.

⚠ *ATENCIÓN*

Siga siempre las precauciones básicas que se muestran a continuación para evitar posibles lesiones personales, así como daños en el instrumento o en otros objetos. Estas precauciones incluyen, aunque no de forma exclusiva, las siguientes:

No abrir

- Las reparaciones o sustitución de piezas no deben intentarse a menos que se proporcionen instrucciones en el manual.
- No desmonte el resorte de gas. Dado que hay gas a alta presión sellado en el interior del resorte de gas, cualquier intento de desmontarlo es peligroso y tiene un alto riesgo de lesiones.

Montaje

- Monte el instrumento en la secuencia correcta siguiendo las instrucciones de montaje de este manual. Además, asegúrese de apretar los tornillos o pernos periódicamente. De lo contrario, podría hacer que el instrumento se deteriorara o se volcara, lo que a su vez podría provocar lesiones.

Transporte e instalación

- Para montar o mover el instrumento hacen falta siempre dos personas como mínimo. De lo contrario, podría hacer que el instrumento se deteriorara o se volcara, lo que a su vez podría provocar lesiones.
- No coloque el instrumento en una posición inestable en la que se pueda caer accidentalmente.
- Aplique el freno tanto a la rueda izquierda como a la derecha, excepto para mover o transportar el instrumento. De lo contrario, el instrumento podría moverse o volcarse, y posiblemente causar lesiones.
- Al levantar y transportar el instrumento, los marcos laterales deben sujetarlos dos personas como mínimo.
- Cuando se utilizan las ruedas, el instrumento solo debe desplazarse por superficies lisas y planas. En superficies inclinadas, inestables o de grava, el instrumento puede volcar o descontrolarse, y llegar a causar lesiones.
- Nunca corra cuando mueva o transporte el instrumento utilizando las ruedas. De lo contrario, podría perder el control del instrumento, chocar con un obstáculo o una pared y provocar lesiones graves.
- No se acerque al instrumento durante un terremoto. La sacudidas fuertes durante un terremoto podrían provocar que el instrumento se moviera o se cayera, lo que podría provocar daños en el instrumento o en sus partes con el consiguiente riesgo de causar lesiones.

Manejo

- Si nota que el instrumento traquetea, hace ruido o vibra, deje de usarlo inmediatamente y vuelva a apretar todos los tornillos. De lo contrario, el instrumento podría volcarse y, posiblemente, causar lesiones.
- (Solo YV2030MS) No tocar nunca las poleas giratorias, de lo contrario, se puede pellizcar los dedos.
- No introduzca la mano o el pie en ninguna de las ranuras de las ruedas o de la parte activa del pedal. Si lo hace, puede pellizcarse la mano o el pie y, posiblemente, lesionarse.
- No juguetee alrededor del instrumento. De hacerlo, puede chocar con el instrumento y provocar lesiones. También puede causar que el instrumento vuelque. No deje a los niños jugar alrededor del instrumento.
- No se apoye ni coloque objetos pesados sobre el instrumento. Si lo hace, el instrumento puede volcar, dañar las láminas o los marcos, o causarle lesiones a usted o a otras personas.
- No utilice los mazos para nada que no sea tocar el instrumento. De lo contrario, pueden producirse lesiones o accidentes. No deje a los niños usar los mazos de ninguna manera que pueda representar un peligro para sí mismos o para los demás.
- Mantenga las piezas pequeñas fuera del alcance de los niños. Sus niños podrían tragárselas accidentalmente.

Yamaha no puede considerarse responsable de los daños causados por uso indebido, modificaciones en el instrumento.

DMI-7 1/1

AVISO

Para evitar la posibilidad de daños en el producto, respete las siguientes indicaciones.

■ Manipulación

- **No golpee las láminas con mazos de lira de concierto ni ningún objecto sólido. De lo contrario se podrían abollar o rayar las láminas o alterar el tono.**
- **No utilice el instrumento en lugares con poca ventilación.**
- **Cuando vaya a mover el instrumento, asegúrese de quitar el freno a todas las ruedas. Eleve ligeramente el instrumento cuando lo mueva sobre superficies que no sean lisas o planas.**
- **Cuando mueva el instrumento, hágalo con suavidad para evitar golpes y sacudidas. El instrumento es sensible a los golpes y puede dañarse.**
- **Si se mueve con frecuencia el instrumento, pueden aflojarse los tornillos, las piezas, etc. Después de mover el instrumento, compruebe que todos los tornillos, piezas, etc. estén bien apretados. Apriete con fuerza todos los elementos que estén flojos.**
- **No aplique una fuerza excesiva para levantar el extremo de los marcos, ya que podría soltarse el resorte de gas de la pata.**
- **No exponga el instrumento a la lluvia, agua, polvo o vibraciones excesivas, ni a frío o calor extremos (como la luz directa del sol, cercanía de un calefactor o dejarlo en un automóvil durante el día) para evitar la posibilidad de desfiguración o mal funcionamiento del instrumento.**
- **No coloque objetos de vinilo, plástico o goma sobre el instrumento, ya que podrían decolorar el instrumento.**

■ Mantenimiento

- **Cuando limpie las láminas, hágalo con un paño suave y seco. Las manchas que se sigan viendo pueden limpiarse con una pequeña cantidad de alcohol etílico aplicado sobre un paño suave. No utilice diluyentes de pintura, disolventes ni un paño húmedo.**

INFORMACIÓN

■ Ruedas

Antes de tocar el instrumento, compruebe que las ruedas y las patas estén paralelas. A medida que el ángulo entre la pata y la rueda se acerca al ángulo recto, es más probable que la rueda genere un sonido de traqueteo al tocar.

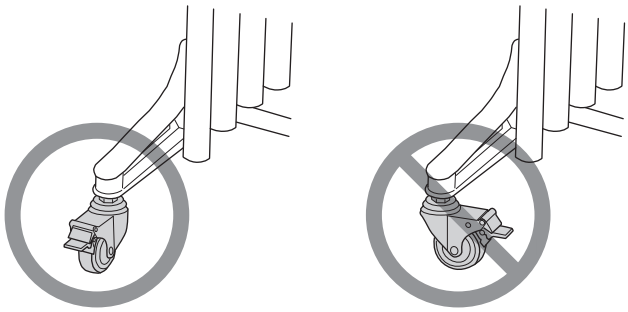

■ Acerca de este manual

- **Las ilustraciones que se muestran en este manual sirven solo a modo de instrucciones y pueden ser algo diferentes a su instrumento.**
- **Los nombres de empresas y productos que aparecen en este manual son marcas comerciales o marcas registradas de sus respectivas empresas.**

Presentación

Gracias por comprar el VIBRÁFONO YV2030MS o METALÓFONO YT2030MS de Yamaha.
Este vibráfono o metalófono puede utilizarse en actuaciones escolares o por aficionados.
Para aprovechar al máximo y disfrutar de un rendimiento óptimo del instrumento, lea atentamente este manual de instrucciones antes de utilizarlo. Después de leer el manual, guárdelo en un lugar seguro y a mano para futuras consultas. Las ilustraciones de este manual muestran el modelo YV2030MS, pero la información se refiere al YT2030MS (excepto donde se indique). Para manipular la unidad de ajuste de velocidad de rotación para vibráfono, consulte el manual que lo acompaña.

Confirmación del contenido del embalaje

El paquete de envío del YV2030MS/YT2030MS debe contener las piezas que se muestran a continuación.
Antes de montar el instrumento, confirme que cuenta con todas las piezas mencionadas.

* Si falta alguna pieza, póngase en contacto con su distribuidor o con personal cualificado del servicio técnico de Yamaha.

① **Manual de instrucciones (este documento)**

② **1 unidad principal (láminas, marco, cojín amortiguador, unidad de ajuste; solo YV2030MS)**

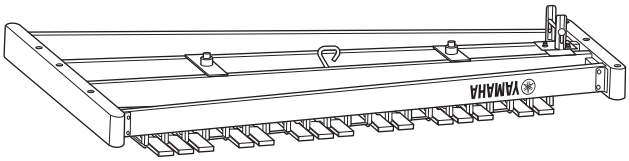

NOTA

Para hacer girar las aspas del YV2030MS, se necesitan la unidad de ajuste de velocidad de rotación para vibráfono YVD10 y un adaptador de CA (se vende por separado).

③ **2 patas**

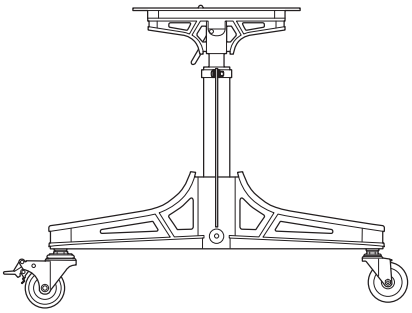

④ **1 soporte de pedal**

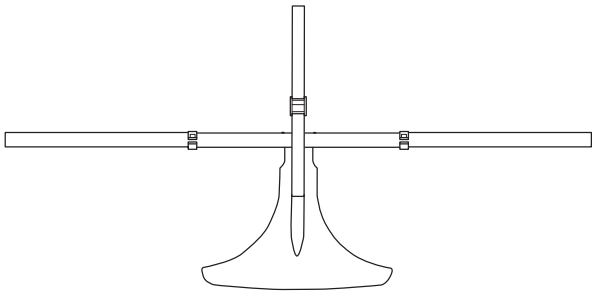

⑤ **1 grupo de resonadores (fila de tonos naturales)**

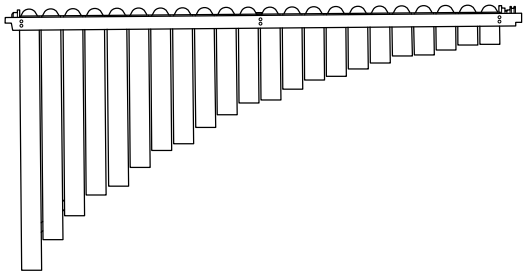

⑥ **1 grupo de resonadores (fila de tonos alterados)**

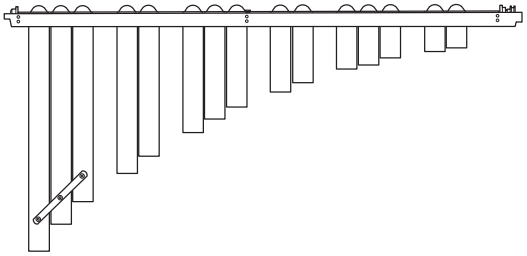

⑦ **2 mazos**

⑧ **1 funda protectora**

⑨ **2 tornillos Allen M8, 7 tornillos Allen M6,**
1 perno de cabeza redonda con cuello cuadrado,
1 tuerca de mariposa (YV2030MS)
2 tornillos Allen M8, 6 tornillos Allen M6 (YT2030MS)

* Estas piezas (1 tornillo Allen M6, perno de cabeza redonda con cuello cuadrado y tuerca de mariposa) para el YV2030MS se utilizan específicamente en la instalación de la unidad de ajuste de velocidad de rotación para vibráfono YVD10 (se vende por separado). No las pierda.

⑩ **1 llave hexagonal**

⑪ **1 lista de representantes de Yamaha o de los distribuidores autorizados**

Nombres de las piezas

La ilustración muestra el YV2030MS.

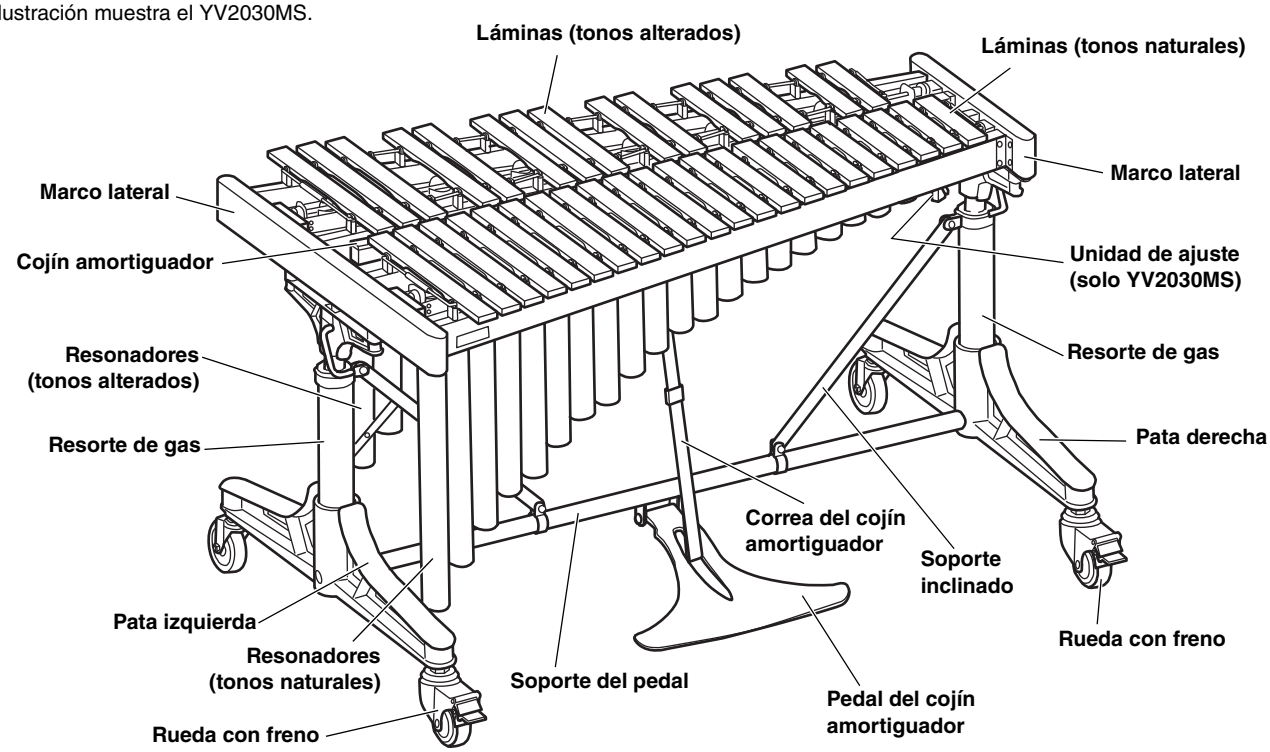

Montaje

Para montar el instrumento hacen falta siempre dos personas como mínimo.

Monte el instrumento en un lugar donde haya suficiente espacio.

1. **Alinee las marcas blancas de la pata izquierda con el soporte del pedal y, a continuación, conecte la pata izquierda, el soporte del pedal y el soporte de la pata derecha.**

   En este paso, gire también hacia arriba los conectores del soporte inclinado y el pedal del cojín amortiguador hacia usted.

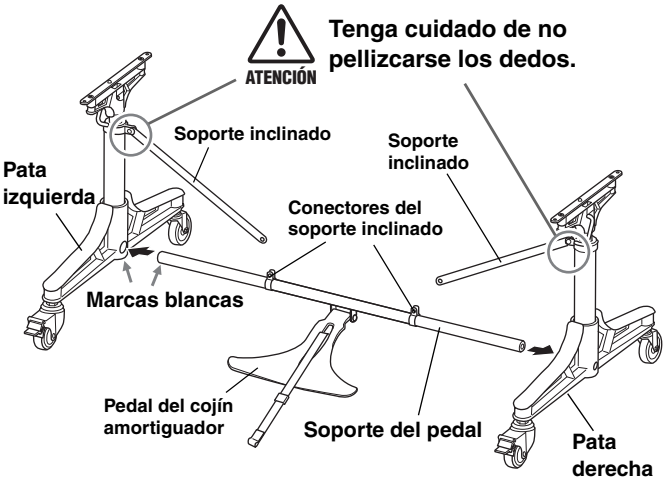

2. **Fije temporalmente los cuatro tornillos con la llave hexagonal incluida.**

   Utilice los tornillos más grandes para fijar el soporte del pedal.

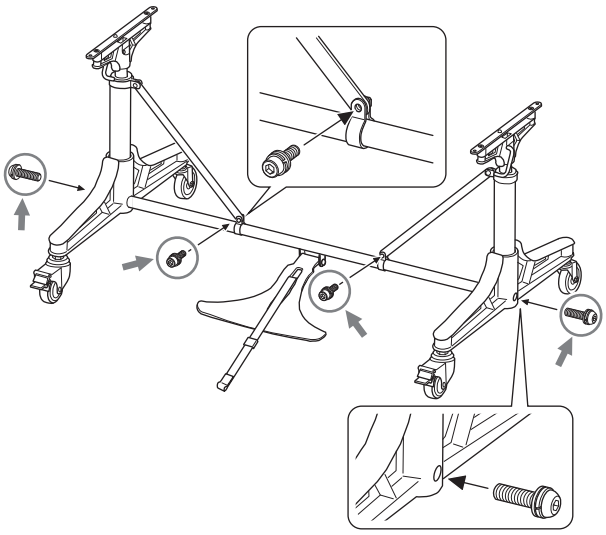

3. **Apriete los tornillos en el orden de los ❶ soportes inclinados y ❷ el soporte del pedal.**

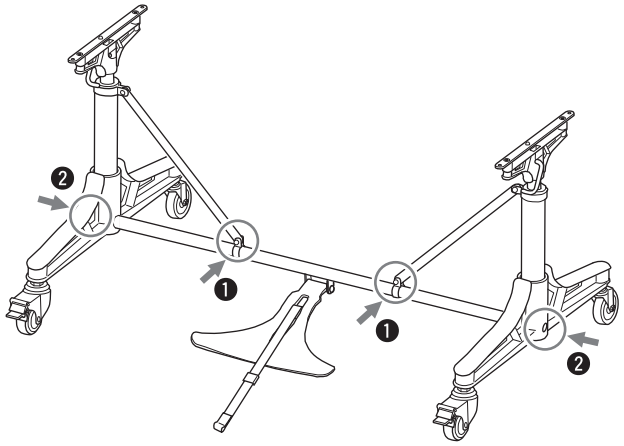

4. **Dé la vuelta a la unidad principal.**

   Para evitar dañar el suelo y la unidad principal, deje esta última en el paquete de envío o coloque una alfombra o un paño suave en el suelo donde vaya a colocarla.

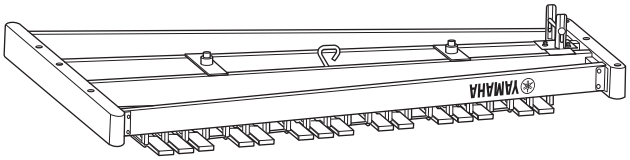

5. **Dé la vuelta al conjunto con las patas, colóquelo sobre la unidad principal y fíjelo con los cuatro tornillos.**

   NOTA

   Si la orientación de las patas con respecto a la unidad principal no es correcta, es posible que los pasadores y los orificios de ubicación estén mal situados y no encajen correctamente.

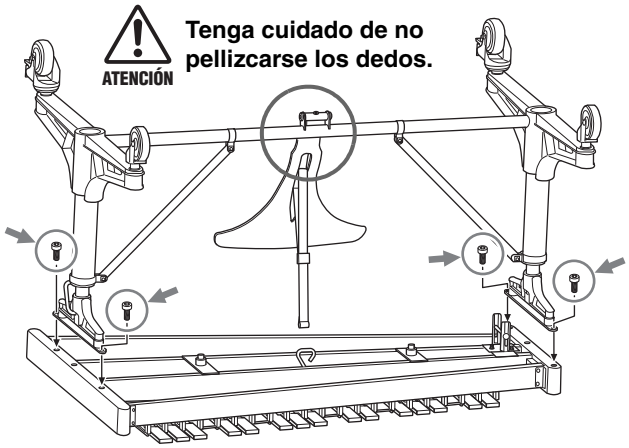

6. **Para evitar que el pedal se mueva de forma descontrolada, fije el cojín amortiguador enganchando la punta de la correa de este en el gancho de la unidad principal.**

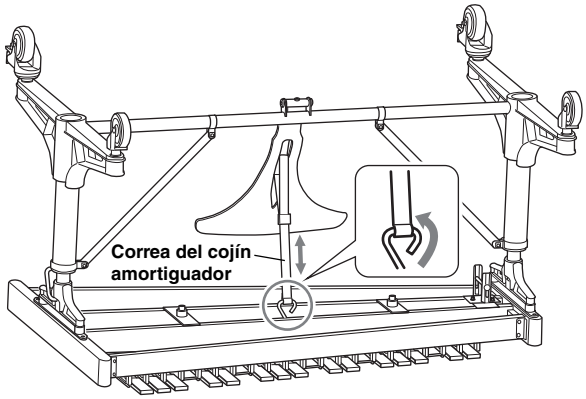

7. **Coloque el instrumento en posición vertical, teniendo cuidado de evitar que se vuelque o caiga.**

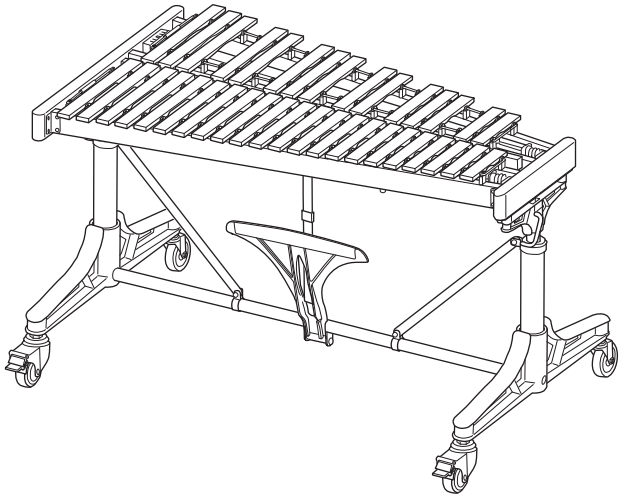

8. **Frene las ruedas presionando los frenos de las ruedas derecha e izquierda.**

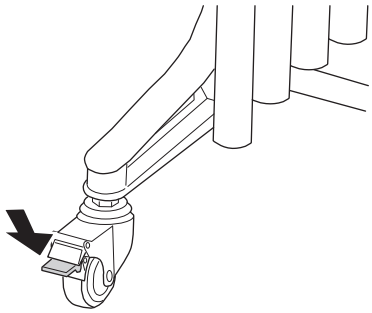

9. **Baje el pedal del cojín amortiguador.**

   Suelte la correa del cojín amortiguador para evitar una tensión excesiva en la correa al elevar la posición de la altura del instrumento en el paso 11.

10. Introduzca los resonadores en las ranuras del marco lateral de la parte de los agudos.

Cuando coloque los resonadores de los bajos, pase el borde de los resonadores a través de las ranuras del centro de los soportes de los resonadores desde abajo. Para obtener una resonancia óptima, si la temperatura es de 23 °C o más, utilice las ranuras poco profundas **A**; si la temperatura es inferior a 23 °C, utilice las ranuras más profundas **B**.

NOTA

- Debido a la estructura del instrumento, los resonadores (tanto los tonos naturales como los alterados) solo se pueden instalar en la posición correcta.

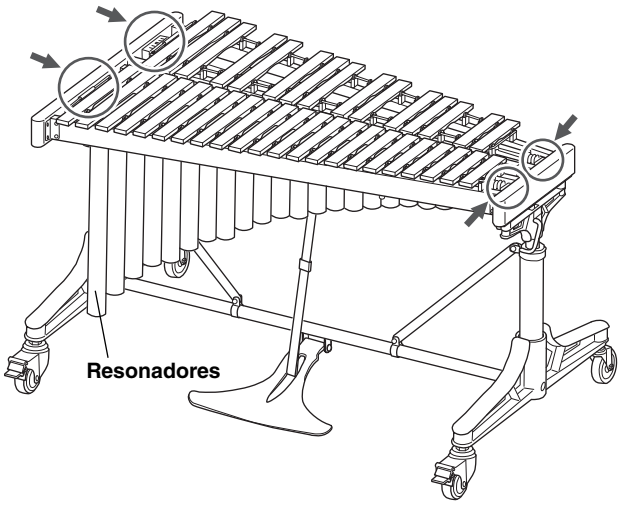

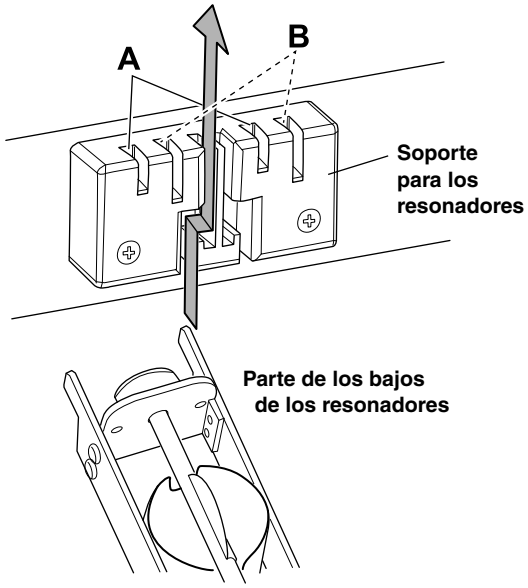

11. Ajuste la altura del instrumento.

Tirando de la palanca de las patas izquierda y derecha se eleva la altura con respecto al suelo, mientras que, si se presiona fuertemente el instrumento desde arriba al tiempo que se tira de la palanca, se baja la altura. Al soltar la palanca, la altura del instrumento queda fijada.

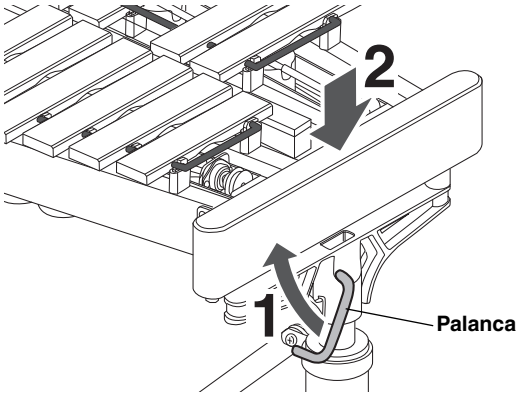

NOTA

- Las patas tienen una escala que sirve de guía para ajustar la altura.
- Recomendamos que baje la altura un poco más de lo deseado y que luego haga pequeños ajustes elevando poco a poco.
- Ajuste la altura izquierda y derecha al mismo tiempo para mantener las láminas al mismo nivel.
- Los cilindros de las patas llevan grasa para facilitar la modificación de la altura del instrumento de forma suave. Si se le pega grasa a la mano, enjuáguela con agua corriente.
- Cuando vaya a reajustar la altura del instrumento, suelte la correa del cojín amortiguador.

12. Ajuste la profundidad de la presión del pedal.

Suelte la correa del cojín amortiguador, ajuste la posición del pedal y, a continuación, fíjela abrochando la correa.

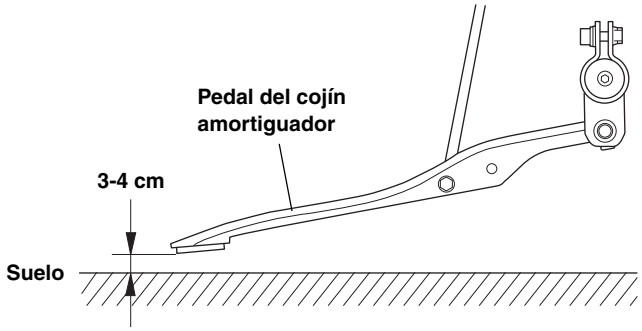

13. Asegúrese de que todos los tornillos de cada pieza estén bien apretados.

Ya ha terminado de montar.

Características técnicas

Amplitud	**YV2030MS**: 3 octavas; F33-F69 **YT2030MS**: 3 octavas; C40-C76
Láminas	Aleación de aluminio
Altura ajustable	De 66 cm a 85 cm
Dimensiones (An × Pr)	110 cm × 74 cm
Peso	**YV2030MS**: 31 kg **YT2030MS**: 28 kg
Accesorios incluidos	Funda protectora, mazos (ME-303), llave hexagonal
Accesorios vendidos por separado	Unidad de ajuste de velocidad de rotación para vibráfono (YVD10)

* El contenido de este manual corresponde a las últimas especificaciones definidas en la fecha de publicación. Para obtener el último manual, acceda a la página web de Yamaha y descargue el archivo del manual. Dado que las especificaciones, el equipo o los accesorios vendidos por separado pueden no ser los mismos en todos los lugares, consulte con su distribuidor de Yamaha.

● Comparación con el teclado del piano

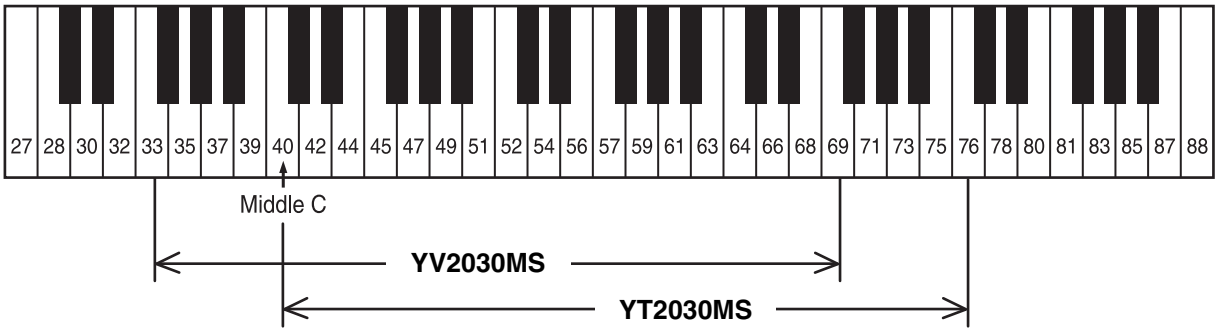

NOTA

雅马哈乐器音响（中国）投资有限公司
上海市静安区新闸路1818号云和大厦2楼
客户服务热线：4000517700
公司网址：http://www.yamaha.com.cn

制造商：　雅马哈株式会社
制造商地址：日本静冈县滨松市中区中泽町10-1
进口商：　雅马哈乐器音响（中国）投资有限公司
进口商地址：上海市静安区新闸路1818号云和大厦2楼
原产地：　日本

Manual Development Group
©2019 Yamaha Corporation
Published 3/2021
2021年3月发行
POTO-B0

VAX4970